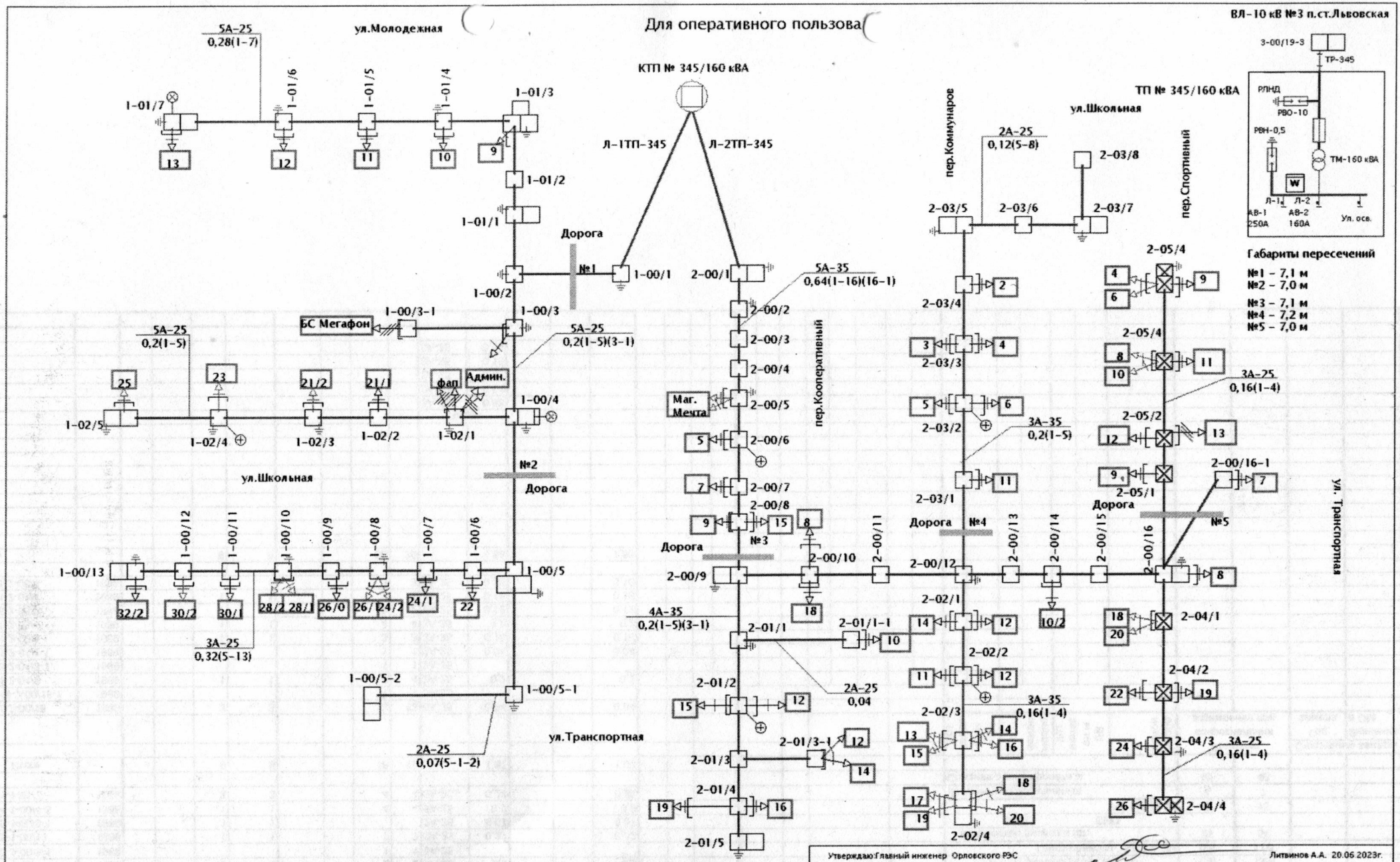

№п/п	Дата	Краткое содержание изменений в схеме	Наименование нормативно распорядительного документа	Подпись лица, внесшего изменения	Подпись руководителя структурного подразделения
1	20.06.24	Изменений нет			Жердев Р.В.

Утверждаю: Главный инженер Орловского РЭС — Литвинов А.А. 20.06.2023г.

ПО ЮВЭС	Орловский РЭС	Островянский УЭС

Поопорная схема ВЛ 0,4 кВ Л-1,2 от КТП 10/0,4 кВ №345 по ВЛ 10 кВ Л-3 Львовская

Мастер УЭС		Жердев Р.В.	х. Пролетарский	Инв.карт.основных фондов №611500003127, 611500002114
Техник		Лазарева И.В.		
Схема составлена: 20.06.2023г.			1 Листов	